Kochfeld-Dunstabzug-Kombination

NCT84A00CB



Schnell, leistungsstark und präzise. Für effizientes Kochen.
Weniger Warten, weniger Kochgerüche. Die AEG Fast & Powerful Induktionskochfelder der Serie 5000 vereinen schnelles und effizientes Induktionskochen mit dem Komfort eines integrierten Dunstabzugs.

Autarkes Kochfeld mit integriertem Dunstabzug / 80 cm / Rahmenlos

Produktvorteile & Ausstattung



Maximale Freiheit bei der Küchengestaltung
Deine Küche, dein Stil. Dank integriertem Dunstabzug kannst du dein Induktionskochfeld genau da platzieren, wo es für dich am besten passt.



Schneller und effizienter erhitzen
Das Fast & Powerful Kochfeld kombiniert die Schnelligkeit und Effizienz
der Induktionstechnologie mit zusätzlicher PowerBoost-Leistung – für
noch schnelleres Erhitzen. Der integrierte Dunstabzug sorgt zugleich
für eine frische Küchenatmosphäre.



Präzise Steuerung der Leistungsstufen per DirectTouch-Slider
Mit dem DirectTouch-Slider steuerst du jede Kochzone präzise – in neun Leistungsstufen mit Halbschritten. Für noch mehr Kontrolle sorgen separate Timer, die dir helfen, mehrere Gerichte gleichzeitig perfekt zuzubereiten.



Der OdourClean Aktivkohlefilter sorgt bis zu 1 Jahr für frische Küchenluft
Der OdourClean Aktivkohlefilter reduziert effektiv Kochgerüche und sorgt so für ein frischeres Küchenklima – bis zu ein Jahr lang. Er lässt sich leicht austauschen, um die Leistung des Dunstabzugs dauerhaft zu erhalten. Optional auch als OdourClean Plus Filter erhältlich.*

*Die angegebene Lebensdauer ist ein Schätzwert basierend auf internen Tests. Die Leistung kann je nach individuellem Nutzungsverhalten und Einsatzbedingungen variieren; die tatsächliche Lebensdauer kann kürzer oder länger ausfallen.



Auto-Funktion: Passt den Dunstabzug automatisch dem Kochvorgang an
Dank Auto-Funktion kannst du dich auf das Wesentliche konzentrieren – das Kochen. Nach Aktivierung übernimmt das Kochfeld die Steuerung des Dunstabzugs und schaltet ihn ein oder passt die Intensität automatisch an deine Kochaktivitäten an – deine Küchenluft bleibt frisch und du

- 80cm Induktions-Kochfeld mit mit integriertem Dunstabzug, Abluft- und Umluftbetrieb
- Glasfarbe Schwarz
- Rahmenart: Rahmenlos
- Einbau: aufliegend oder flächenbündig
- Made in Germany
- Power-Funktion für jede Kochzone
- AUSSTATTUNG DUNSTABZUG
- Auto-Funktion
- Funktion Lüften
- Optische Sättigungsanzeige - Fettfilter

AEG

Kochfeld-Dunstabzug-Kombination

NCT84A00CB

Technische Daten

PNC	949 598 631
EPREL Registrierungscode	2605981
EAN-Nummer	7333394131108
Energieeffizienzklasse	A+ (Spektrum A+++ bis D)
Jährlicher Energieverbrauch (kWh/Jahr)	32.7
Fluiddynamische Effizienzklasse	A
Fluiddynamische Effizienz	32
Klasse für Fettabscheidegrad	B
Fettabscheidegrad (%)	85.1
Luftstrom bei min. Leistung im Abluftbetrieb in m³/h	270
Luftstrom bei max. Leistung im Abluftbetrieb in m³/h	550
Luftstrom bei Intensivstufe im Abluftbetrieb in m³/h	650
Geräuschpegel bei min. Leistung im Abluftbetrieb in dB(A)	50
Geräuschpegel bei max. Leistung im Abluftbetrieb in dB(A)	66
Geräuschpegel bei Intensivstufe im Abluftbetrieb in dB(A)	69
Luftstrom bei min. Leistung im Umluftbetrieb in m³/h	250
Luftstrom bei max. Leistung im Umluftbetrieb in m³/h	480
Luftstrom bei Intensivstufe im Umluftbetrieb in m³/h	585
Geräuschpegel bei min. Leistung im Umluftbetrieb in dB(A)	55
Geräuschpegel bei max. Leistung im Umluftbetrieb in dB(A)	71
Leistungsaufnahme im Aus-Zustand (W)	0.3
Art des Kochfeldes	Induktions-Kochzonen
Anzahl Kochzonen	4
Anzahl der Leistungsstufen	3 + 1 Intensivstufe
Kochzone vorne links (kW / Ø cm)	2300/3200W/210mm
Kochzone hinten links (kW / Ø cm)	2300/3200W/210mm
Kochzone vorne rechts (kW / Ø cm)	1400/2500W/145mm
Kochzone hinten rechts (kW / Ø cm)	1800/2800W/180mm
Einbauhöhe (mm)	225
Gerätebreite (mm)	800
Gerätetiefe ohne Überstand (mm)	510
Ausschnittmaß Breite (mm)	750 - 780
Ausschnittmaß Tiefe (mm)	490
Kabellänge (m)	1.5
Anschlusswert (Watt)	7350
Volt	220-240/400V2N
Bruttogewicht (kg)	21.6

PSGBHH240DE00006

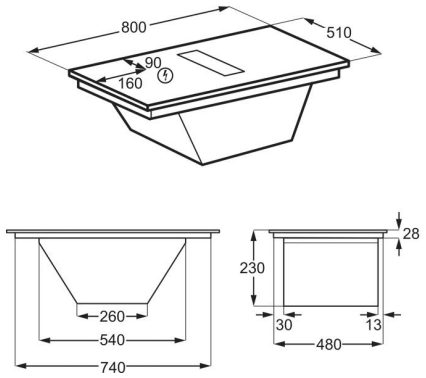

2511051LO4

